Instrukcje użytkowania

HOME DELUXE
WIR MACHEN ZUHAUSE

Wanna z hydromasażem - SKANDI M / SKANDI L

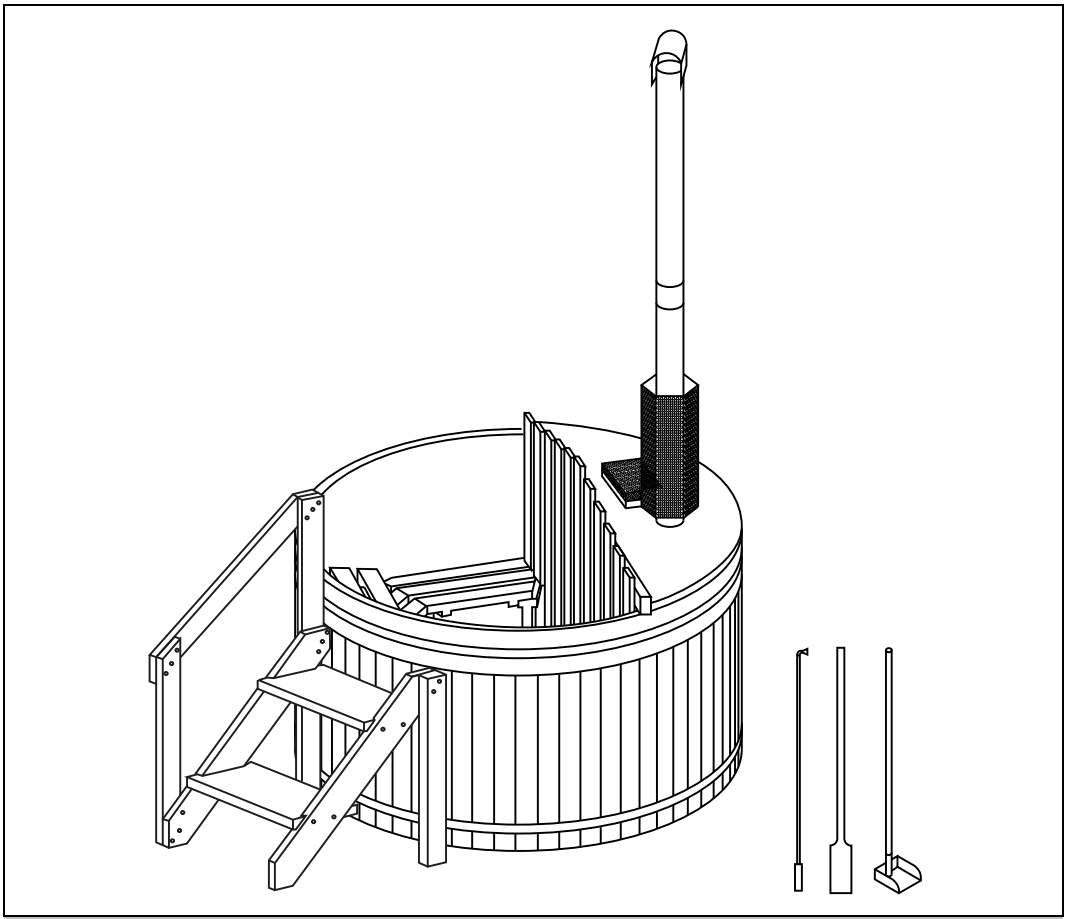

Oryginalna instrukcja obsługi

UWAGA:

Przed instalacją i uruchomieniem należy uważnie i w całości przeczytać niniejszą instrukcję. Zawiera ona ważne informacje dotyczące instalacji i użytkowania.

Spis treści

1. Informacje ogólne ... 3
1.1. Przegląd produktów ... 3
1.2. Uwagi ogólne ... 3
1.3. Gwarancja ... 3
2. Informacje dotyczące instrukcji obsługi ... 5
2.1. Dostępność instrukcji obsługi ... 5
2.2. Informacje na temat tłumaczenia ... 5
2.3. Grupy docelowe instrukcji użytkowania ... 5
2.4. Informacje na temat tłumaczenia ... 5
2.5. Wyjaśnienie symboli ... 5
2.6. Ogólne informacje dotyczące instrukcji obsługi ... 6
2.7. Przeznaczenie ... 6
2.8. Ogólne instrukcje bezpieczeństwa ... 6
3. Cechy produktu ... 8
3.1. Opis produktu ... 8
4. Zakres dostawy ... 8
5. Montaż ... 12
5.1. Instrukcje bezpieczeństwa ... 12
5.2. Montaż produktu ... 13
6. Zastosowanie ... 20
6.1. Instrukcje bezpieczeństwa ... 20
6.2. Pierwsze uruchomienie ... 21
6.3. Działanie ... 21
7. Rozwiązywanie problemów ... 23
8. Konserwacja i pielęgnacja ... 23
8.1. Instrukcje bezpieczeństwa ... 24
9. Demontaż ... 24
9.1. Instrukcje bezpieczeństwa ... 24
10. Instrukcje dotyczące utylizacji ... 24

WAŻNE:
ZACHOWAĆ DO WYKORZYSTANIA W PRZYSZŁOŚCI.
PRZECZYTAJ UWAŻNIE!

Szanowny kliencie,

Dziękujemy za wybranie produktu firmy **Home Deluxe GmbH**. Mamy nadzieję, że spodoba Ci się Twoja nowa wanna z hydromasażem SKANDI M / SKANDI L.

Instrukcja obsługi stanowi pomoc w instalacji, uruchomieniu, obsłudze i konserwacji produktu. Instrukcję obsługi i instrukcje bezpieczeństwa należy przeczytać uważnie i w całości. Należy przestrzegać tych instrukcji, aby uniknąć zagrożeń.

1. Informacje ogólne

1.1. Przegląd produktów

Model:
Wanna z hydromasażem / wanna z hydromasażem opalana drewnem SKANDI M | ID artykułu: 20042 | ID wariantu: 48709
Wanna z hydromasażem / wanna z hydromasażem opalana drewnem SKANDI L | ID artykułu: 20043 | ID wariantu: 48710

1.2. Uwagi ogólne

Aby spełnić nasze roszczenia, stale poprawiamy jakość, upraszczamy instalację i obsługę oraz dostosowujemy produkty do wymagań klientów. W związku z tymi zmianami aktualną wersję instrukcji obsługi można znaleźć na naszej stronie internetowej.

Termin "produkt" jest używany w instrukcjach obsługi obu wersji "wanny z hydromasażem SKANDI M / SKANDI L".

1.3. Gwarancja

Ustawowa odpowiedzialność za wady i prawa gwarancyjne obowiązują od daty zakupu.
Home Deluxe GmbH nie ponosi odpowiedzialności za szkody spowodowane nieprzestrzeganiem instrukcji obsługi. Reklamacje wynikające z niewłaściwej instalacji lub użytkowania nie są objęte gwarancją. W przypadku wad produktu prosimy o pisemny kontakt z naszym działem obsługi klienta za pomocą formularza kontaktowego na naszej stronie internetowej, podając nazwę produktu, numer seryjny i zdjęcie tabliczki znamionowej:

Home Deluxe GmbH
Schanzeweg 2
32312 Lübbecke
Niemcy
Tel: +49 (0)5743 6181-0
www.home-deluxe-gmbh.de

W przypadku dalszych pytań prosimy o kontakt z naszym działem obsługi klienta za pośrednictwem formularza kontaktowego.

2. Informacje dotyczące instrukcji obsługi

2.1. Dostępność instrukcji obsługi

Instrukcja obsługi jest częścią produktu i powinna być przechowywana w całości i w bezpośrednim sąsiedztwie produktu.

2.2. Informacje na temat tłumaczenia

Oryginalna instrukcja obsługi została napisana w języku niemieckim. Każdy inny dostępny język jest tłumaczeniem wersji niemieckiej.

2.3. Grupy docelowe instrukcji użytkowania

Instrukcje użytkowania muszą być przeczytane i przestrzegane przez każdą osobę zaangażowaną w jedną z poniższych czynności lub zastosowań:

- Rozpakowywanie
- Montaż / instalacja
- Uruchomienie / obsługa
- Konserwacja / kontrola / pielęgnacja
- Rozwiązywanie problemów / naprawa
- Usuwanie odpadów

2.4. Informacje na temat tłumaczenia

Oryginalna instrukcja obsługi została napisana w języku niemieckim. Każdy inny dostępny język jest tłumaczeniem wersji niemieckiej.

2.5. Wyjaśnienie symboli

Symbol	Wyjaśnienie symboli
	**OSTRZEŻENIE** Symbol wskazuje na możliwe zagrożenia, które mogą prowadzić do śmierci lub poważnych obrażeń. Przed wykonaniem odpowiedniego kroku instalacji lub zastosowania należy zapoznać się z odpowiednią uwagą.
	**INFO** Symbol zawiera ważne informacje i wskazuje uszkodzenie materiału. Należy ich przestrzegać przed wykonaniem odpowiedniego kroku instalacji lub zastosowania, aby zrozumieć problemy i uniknąć uszkodzeń.
	**Przeczytaj instrukcję obsługi** Symbol wskazuje, że przed montażem/instalacją i/lub obsługą produktu należy uważnie przeczytać instrukcję obsługi.
	**Bez nurkowania** Symbol oznacza, że skoki do wody na główkę są zabronione. Możliwe jest zderzenie z innymi osobami w wodzie.
	**Ryzyko utonięcia** Symbol ten oznacza, że dzieci i osoby o ograniczonych zdolnościach fizycznych, sensorycznych lub umysłowych lub nieposiadające doświadczenia i wiedzy nie mogą wchodzić do wody bez nadzoru.

Symbol	Wyjaśnienie symboli
	**Nadzór nad dziećmi w obiektach wodnych** Symbol ten oznacza, że dzieci przebywające w obiektach wodnych muszą być nadzorowane przez osoby dorosłe.
	**Ostrzeżenie przed substancjami łatwopalnymi** Symbol ostrzegawczy ostrzega przed wysoce łatwopalnymi substancjami, takimi jak łatwopalne ciecze (benzyna, farby, rozpuszczalniki) lub gazy.

2.6. Ogólne informacje dotyczące instrukcji obsługi

Niniejsza instrukcja obsługi dotyczy wanny z hydromasażem SKANDI M / SKANDI L. Zawiera ona ważne informacje dotyczące instalacji, obsługi, konserwacji i czyszczenia. Przed rozpoczęciem korzystania z produktu należy dokładnie zapoznać się z instrukcją obsługi, w szczególności z instrukcjami dotyczącymi bezpieczeństwa; instrukcję obsługi należy przechowywać w bezpiecznym miejscu. Produkt należy użytkować wyłącznie w sposób opisany w niniejszej instrukcji obsługi, aby zapobiec przypadkowym obrażeniom lub uszkodzeniom. W przypadku przekazania produktu osobie trzeciej należy również przekazać niniejszą instrukcję obsługi.

2.7. Przeznaczenie

Produkt jest wysokiej jakości, trwały i przeznaczony lub odpowiedni wyłącznie do użytku prywatnego w rozsądnym i zwyczajowym zakresie. Ponadto nasz produkt **nie jest** przeznaczony do użytku komercyjnego. Użytkowanie komercyjne jest dozwolone wyłącznie za pisemną zgodą Home Deluxe GmbH.

Produkt jest podgrzewaną wanną z hydromasażem przeznaczoną do montażu na zewnątrz i wyłącznie do użytku stacjonarnego. Woda jest podgrzewana przez grzałkę umieszczoną w produkcie. Wariant SKANDI M oferuje miejsce dla maksymalnie 4 osób, a wariant SKANDI L dla maksymalnie 6 osób.

Produktu należy używać wyłącznie w sposób opisany w niniejszej instrukcji obsługi. Każde inne użycie jest uważane za nieprawidłowe i może skutkować uszkodzeniem mienia lub obrażeniami ciała. Producent nie ponosi odpowiedzialności za szkody spowodowane niewłaściwym lub nieprawidłowym użytkowaniem.

2.8. Ogólne instrukcje bezpieczeństwa

Ogólne ostrzeżenia o zagrożeniach



- Nieprawidłowa obsługa może prowadzić do poważnych obrażeń ciała i szkód materialnych. Z tego powodu montaż, instalacja, uruchomienie, rozwiązywanie problemów, konserwacja i naprawy mogą być wykonywane wyłącznie przez wykwalifikowane osoby.
- Produkt może być używany przez dzieci w wieku od 8 lat i starsze oraz osoby o ograniczonych zdolnościach fizycznych, sensorycznych lub umysłowych lub nieposiadające doświadczenia i wiedzy, jeśli są one nadzorowane lub zostały poinstruowane w zakresie bezpiecznego korzystania z produktu i rozumieją związane z tym zagrożenia.
- Produkt należy instalować **tylko** wtedy, gdy zakres dostawy jest kompletny i w idealnym stanie.
- Należy upewnić się, że wszystkie części są nieuszkodzone i prawidłowo zamontowane. Nieprawidłowy montaż grozi obrażeniami. Uszkodzone części mogą mieć wpływ na bezpieczeństwo i działanie.
- Produkt należy umieszczać wyłącznie na zewnątrz na bezpiecznej, równej, ubitej i twardej powierzchni, która może wytrzymać stałe obciążenie.
- Nie należy wprowadzać żadnych zmian w produkcie.
- Regularnie sprawdzaj wszystkie mocowania i paski napinające.



- Zabronione jest spożywanie alkoholu i narkotyków podczas kąpieli, ponieważ może to pogorszyć percepcję.
- Kąpiel jest zabroniona w przypadku obrażeń z otwartymi ranami.
- Nie pozwalać zwierzętom kąpać się w produkcie, trzymać je z dala.
- **Niebezpieczeństwo pożaru**: Na kuchence ani przy przewodzie kominowym nie wolno umieszczać żadnych łatwopalnych przedmiotów.
- Nie wskakuj do produktu, zawsze używaj schodów i ławek do wchodzenia i wychodzenia.

Niebezpieczeństwo dla dzieci



- Dzieci należy trzymać z dala od materiałów opakowaniowych. Istnieje ryzyko uduszenia!
- Małe dzieci i niemowlęta nie mogą się kąpać, należy trzymać je z dala od produktu.
- Dzieci mogą utonąć, nigdy nie zostawiaj ich bez opieki i używaj sprzętu do pływania.
- Dzieci i młodzież w wieku poniżej 16 lat nie mogą obsługiwać piekarnika bez nadzoru osoby dorosłej.
- Podczas montażu produktu należy trzymać dzieci z dala od miejsca montażu. Zakres dostawy zawiera małe części, które mogą zostać połknięte lub spowodować poważne obrażenia.
- **Niebezpieczeństwo upadku!** Produkt nie jest zabawką dla dzieci, ścianką wspinaczkową ani sprzętem sportowym. Poszczególne elementy produktu mogą przewrócić się przy jednostronnym obciążeniu, co może skutkować śmiercią.
- **Ryzyko upadku**: Dzieciom nie wolno wchodzić na pokrywę termiczną, gdy spoczywa ona na produkcie.
- Dzieci mogą zranić się podczas zabawy produktem lub podciągania się na nim.
- **Ryzyko poparzenia:** Dzieciom nie wolno rozpalać kuchenki**.**
- Nie należy umieszczać produktu bezpośrednio lub w bezpośrednim sąsiedztwie placu zabaw.
- Dzieci są bardzo wrażliwe na gorącą wodę, należy zwracać uwagę na temperaturę, gdy dzieci kąpią się w produkcie pod nadzorem.
- Wyjaśnij dzieciom, jak prawidłowo korzystać z produktu i nigdy nie pozostawiaj ich bez nadzoru podczas zabawy.
- Dzieci mogą poślizgnąć się na mokrej powierzchni, dlatego nie należy pozostawiać ich bez nadzoru podczas wsiadania i wysiadania.
- Upewnij się, że małe dzieci nie wkładają małych części do ust.

Ryzyko obrażeń
Niewłaściwe obchodzenie się z produktem może prowadzić do obrażeń.



- Przed każdym użyciem należy sprawdzić produkt pod kątem widocznych uszkodzeń.
- Nie należy wprowadzać żadnych zmian konstrukcyjnych w produkcie lub piecu. Wszelkie modyfikacje muszą być autoryzowane na piśmie przez producenta i przeprowadzane zgodnie z instrukcjami.
- Jeśli produkt jest uszkodzony, nie wolno go używać. Uszkodzone części należy naprawić lub wymienić na oryginalne części zamienne.

Ryzyko uszkodzenia



- Niewłaściwe obchodzenie się z produktem może prowadzić do jego uszkodzenia.
- Nie należy otwierać opakowania ostrymi przedmiotami (np. nożami, nożyczkami itp.), ponieważ może to spowodować uszkodzenie produktu. Podczas otwierania należy zachować szczególną ostrożność.
- Nie należy wspinać się na produkt, ponieważ istnieje ryzyko upadku.

3. Cechy produktu

	SKANDI M	SKANDI L
Średnica	Ø 1800	Ø 2100
Wysokość zewnętrzna	1000 mm	1000 mm
Wysokość wnętrza	905 mm	905 mm
Długość ze schodami	2560 mm	2860 mm
Liczba kroków	2	2
Wysokość siedziska ławki	400 mm	400 mm
Pojemność	maks. 4 osoby	maks. 6 osób
Ilość napełnienia	ok. 1,8 m^3	ok. 2,0 m^3
Masa własna	ok. 290 kg	ok. 350 kg
Materiał wanna z hydromasażem / schody / Ławki	Świerk nordycki	Świerk nordycki

Piekarnik	
Wysokość x szerokość x głębokość	1030 x 665 x 340 mm
Górna krawędź bocznego otworu piekarnika	ok. 560 mm
Wysokość komina	2100 mm
Wydajność	15 - 18 KW
Materiał	Stal nierdzewna

3.1. Opis produktu

Produkt jest podgrzewaną wanną z hydromasażem przeznaczoną do instalacji na zewnątrz i wyłącznie do użytku stacjonarnego. Jest dostępny w dwóch różnych rozmiarach (SKANDI M: Ø 1,8 m i SKANDI L: Ø 2,1 m). Piekarnik do ogrzewania produktu znajduje się pod pokrywą piekarnika w produkcie. Zaleca się opalanie go suchym drewnem opałowym, które można rozpalać **wyłącznie** za pomocą stałych podpałek do grilla i zapałek. Nie wolno używać podpałek w płynie (np. spirytusu itp.). W zakresie dostawy znajdują się zewnętrzne schody ułatwiające dostęp; do tego celu należy wykorzystać ławki znajdujące się w samym produkcie.

4. Zakres dostawy

W momencie dostawy należy sprawdzić opakowanie pod kątem uszkodzeń zewnętrznych. Ponadto, natychmiast po rozpakowaniu należy sprawdzić, czy zakres dostawy jest kompletny oraz czy produkt i wszystkie

jego komponenty są w idealnym stanie. Produkt należy montować wyłącznie wtedy, gdy zakres dostawy jest kompletny i nieuszkodzony.

Komponenty

Numer w nawiasie: **SKANDI L**.

Opis	Ilość	Komponent
Panele ścienne	65 (76)	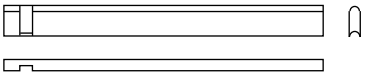
Dno beczki	2	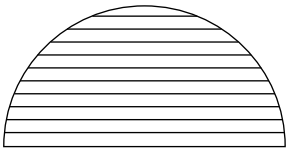
Panele podłogowe	1	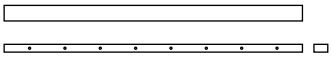
Panele podłogowe	2	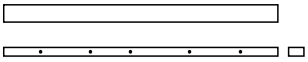
Panele podłogowe	1	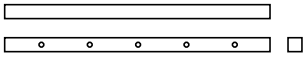
Korek spustowy wody	1	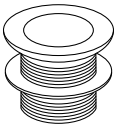
Rura spustowa	1	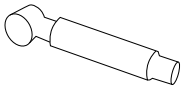
Płaskie nóżki stołka	4 (6)	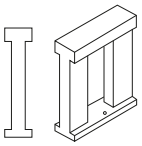
Wysokie nóżki stołka	2 (4)	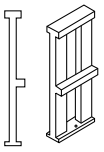
Krótkie siedzisko stołka	2	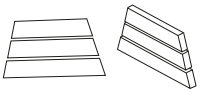
Fazowane siedzisko stołka	2 (4)	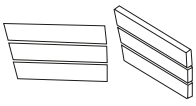
Długie siedzisko stołka	1	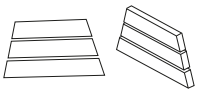
Opaska ze stali nierdzewnej	2	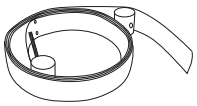
Śruba / 250 mm	2	
Śruba / 95 mm	5	

Opis	Ilość	Komponent
Śruba długa	90 (110)	
Krótka śruba	20 (26)	
Wykładzina basenowa	1	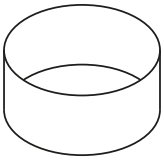
Pokrywa kołnierza (metalowa)	1	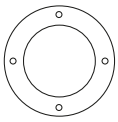
Kołnierz uszczelniający (gumowy)	1	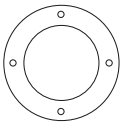
Piekarnik (wewnętrzny)	1	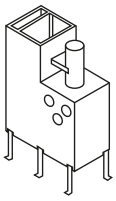
Ruszty piekarnika	2	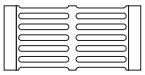
Pokrywa komory spalania	1	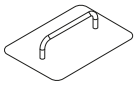
Pokrywa piekarnika	1	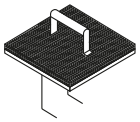
Komin	1	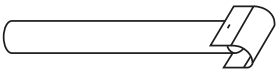
Osłona komina	1	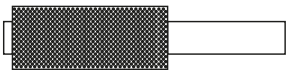
Pokrywa piekarnika	1	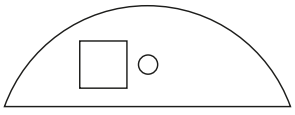
Ogrodzenie piekarnika	1	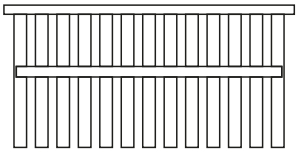
Górna część ogrodzenia pieca	1	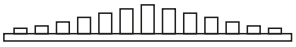

Opis	Ilość	Komponent
Zdemontowane schody W zestawie. 2x stopień 2x rama boczna 3x post 1x poręcz	1	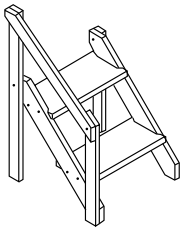
Pokrywa basenu	1	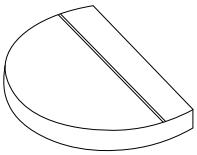

Akcesoria

Opis	Ilość	Komponent
Hak węglowy	1	
Łopata	1	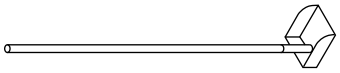
Wiosło	1	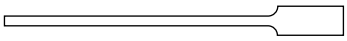

5. Montaż

Umieścić produkt na zewnątrz na twardej, równej, ubitej, poziomej powierzchni, która może trwale wytrzymać obciążenie. Produkt musi całkowicie spoczywać na podłożu. Aby zapobiec przenoszeniu zanieczyszczeń do produktu z zewnątrz, zalecamy przygotowanie powierzchni większej niż produkt za pomocą stopni. Podczas ustawiania produktu należy upewnić się, że nie jest on umieszczony na łatwopalnej powierzchni i że dym z komina może swobodnie i bez przeszkód wydostawać się na zewnątrz. Należy również upewnić się, że woda może być prawidłowo odprowadzana z produktu.

- Teren nie może być nachylony, w przeciwnym razie woda będzie gromadzić się po jednej stronie, a obciążenie będzie zbyt duże.
- Zachować odpowiednią odległość od przedmiotów łatwopalnych lub podobnych.

5.1. Instrukcje bezpieczeństwa

Należy zapoznać się ze wszystkimi informacjami dotyczącymi zdrowia i bezpieczeństwa.

Ryzyko obrażeń
Nieprawidłowa obsługa podczas instalacji może prowadzić do obrażeń

- Do montażu produktu wymagane są co najmniej 2 osoby.
- Produkt zostanie dostarczony w kilku paczkach. Upewnij się, że paczki są otwierane od góry. Podczas otwierania paczek należy zachować ostrożność, aby nie uszkodzić żadnych części.
- Nie należy umieszczać produktu bezpośrednio pod drzewami, ponieważ gałęzie mogą z nich spaść i spowodować poważne obrażenia.
- Jeśli produkt nie jest używany, niezależnie od tego, czy jest wypełniony wodą, czy pusty. Zalecamy odłożenie pokrywy basenu.
- **Niebezpieczeństwo upadku!** Nie wchodzić na pokrywę basenu i nie wspinać się na nią.



- Nie należy umieszczać produktu w pobliżu łatwopalnych przedmiotów i drzew, ponieważ mogą się one zapalić na skutek unoszących się iskier.
- **Ryzyko uduszenia:** Umieścić produkt w taki sposób, aby dym z pieca mógł wydostawać się bez przeszkód.
- Należy zawsze przestrzegać wymiarów montażowych i używać dostarczonych materiałów montażowych.
- Błędy obsługi, błędy montażowe lub uszkodzenia spowodowane montażem nie są objęte gwarancją.
- Podczas montażu należy nosić odzież ochronną, taką jak obuwie ochronne i rękawice ochronne.
- **Ryzyko skaleczenia:** Drewno jest surowcem naturalnym i mogą pojawić się drzazgi.
- **Chcielibyśmy podkreślić, że Home Deluxe GmbH nie ponosi żadnych kosztów instalacji lub usług ręcznych - takich jak koszty elektryka lub porównywalne koszty specjalistyczne.**

5.2. Montaż produktu

Produkt jest dostarczany w stanie rozmontowanym i można go zmontować przy niewielkim wysiłku. Należy dokładnie przestrzegać instrukcji montażu. Nieprzestrzeganie instrukcji nie gwarantuje prawidłowego działania i bezpieczeństwa produktu.

Produkt należy umieszczać na zewnątrz wyłącznie na bezpiecznej, równej, ubitej i twardej powierzchni, która jest w stanie wytrzymać stałe obciążenie.

Podczas instalacji należy upewnić się, że pod odpływem można przygotować połączenie drenażowe lub kanalizacyjne, aby umożliwić odpływ wody. Do odpływu można również podłączyć dodatkowy materiał instalacyjny, aby skierować wodę w żądane miejsce.

Na drewnie mogą znajdować się drzazgi, które można zeszlifować papierem ściernym.

Wymagane narzędzia

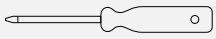	Śrubokręt		Taśma miernicza
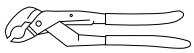	Klucz do rur		Nóż tnący
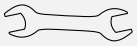	Spanner		Poziomica
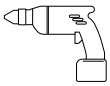	Wkrętarka akumulatorowa	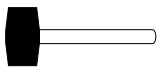	Młotek gumowy

Wymagane materiały eksploatacyjne

	Papier ścierny		Wkład silikonowy

- Należy uważnie przeczytać poniższe instrukcje.

Ilustracja	Etapy montażu
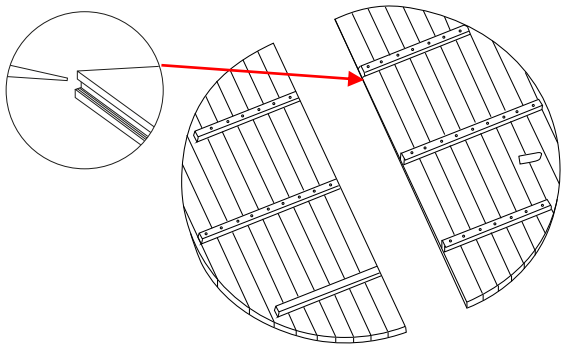	**Krok 1: Dno beczki** Nałóż silikon na rowek przed montażem podstawy bębna. Obróć dwie dolne części beczki na górną, tak aby pióro i wpust były skierowane do siebie. Dociśnij dwa dna beczek do siebie, jeśli nadal jest luka, ostrożnie uderzaj w krawędzie gumowym młotkiem, aż ściśle przylegną i utworzą okrąg.
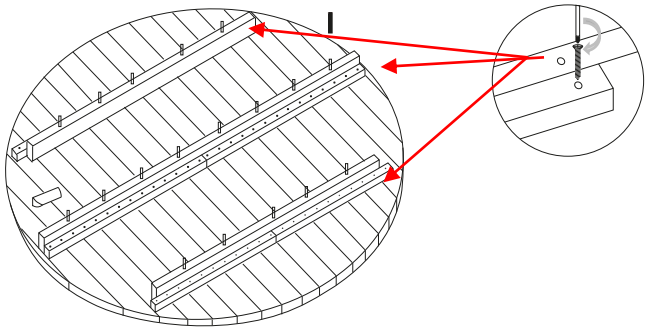	**Krok 2: Panele podłogowe** **Uwaga**: Panele podłogowe **muszą być** wyśrodkowane **i nie mogą być** przykręcone do krawędzi, aby panele ścienne mogły być prawidłowo zamontowane. Umieść panele podłogowe na dnie beczki. Użyj długich śrub do zamocowania długich paneli podłogowych na środku i dwóch krótkich paneli podłogowych po bokach. **Uwaga**: Pomiędzy panelami podłogowymi a odpływem musi być wystarczająca przestrzeń. Zamontować przedłużenie (w razie potrzeby, nie wchodzi w zakres dostawy) do odpływu i wyrównać je.
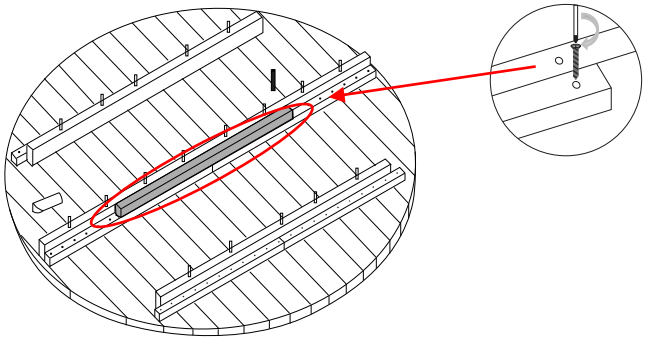	**Krok 3: Wyśrodkowanie paneli podłogowych** Umieść panele podłogowe na dnie beczki. Użyj długich śrub do zamocowania krótkich paneli podłogowych na środku. Zainstaluj przedłużenie odpływu (brak w zestawie) i wyrównaj je.

Ilustracja	Etapy montażu
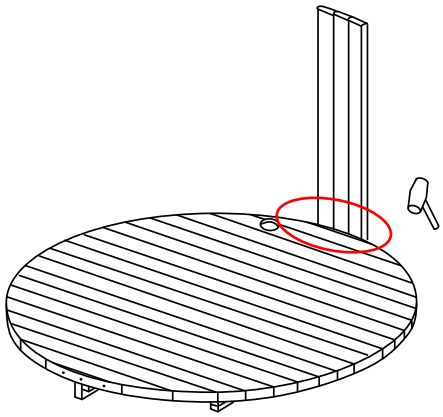	**Krok 4: Panele ścienne** Przed montażem paneli ściennych można nałożyć silikon na rowek, aby poprawić uszczelnienie podłogi beczki. Zatrzaśnij panele ścienne na miejscu z rowkiem w zaznaczonej pozycji. Uderzaj w panele ścienne lekkimi uderzeniami młotka, aby zapewnić szczelne dopasowanie. Użyj do tego gumowego młotka.
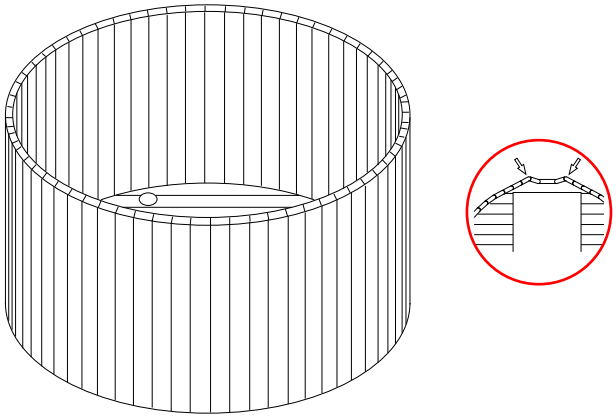	**Krok 5: Zamknięcie paneli ściennych** Złożyć dwa ostatnie panele ścienne w kształt litery "V" i ostrożnie połączyć je od zewnątrz do wewnątrz. Należy włożyć jak najwięcej paneli ściennych. **Uwaga:** Owinąć produkt taśmą napinającą, aby zapobiec jego spadnięciu podczas montażu ostatnich paneli ściennych. Napinaj pasek napinający podczas uderzania w panele ścienne, aby uzyskać bardziej zwarte i ciaśniejsze dopasowanie. Panel ścienny musi całkowicie przylegać do podłogi w rowku (produkt okrągły).
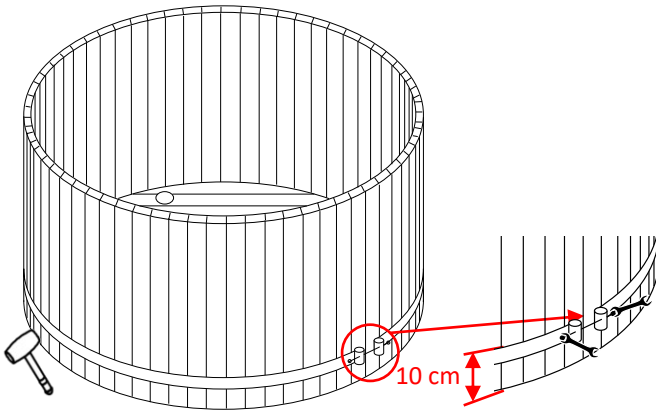 Uderzenie wzdłuż podłogi	**Krok 6: Opuszczanie paska napinającego** Owiń pasek napinający wokół dolnej części paneli ściennych. Przełóż metalowy pręt przez prowadnicę na obu końcach taśmy napinającej, przykręć podkładki dystansowe, podkładkę i nakrętkę po obu stronach. Dokręć śruby, aż taśma napinająca zostanie wstępnie napięta. **Uwaga**: Jeśli taśma napinająca jest zbyt długa/zbyt krótka, długość należy wyregulować, dostosowując położenie końcówki. (regulacja otworu na śrubę) Odległość do górnej krawędzi dolnej taśmy stalowej musi wynosić **około 10 cm** od podłogi. Po ustawieniu wysokości można napiąć pasek napinający.

Ilustracja	Etapy montażu
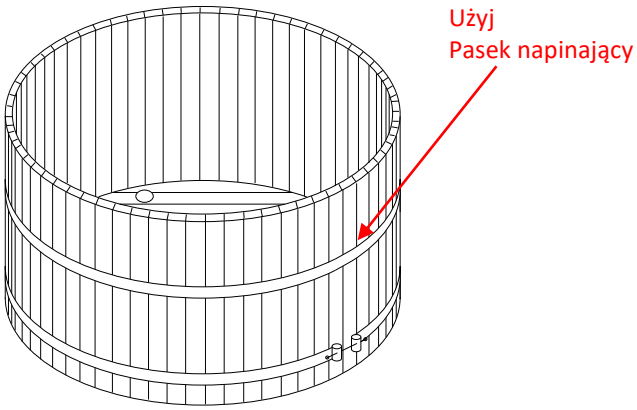	**Krok 7: Wyrównanie paneli ściennych** Przesuń pasek napinający w górę, upewniając się, że pręty ścienne są ustawione pionowo i blisko siebie. Ponownie napnij pasek napinający.
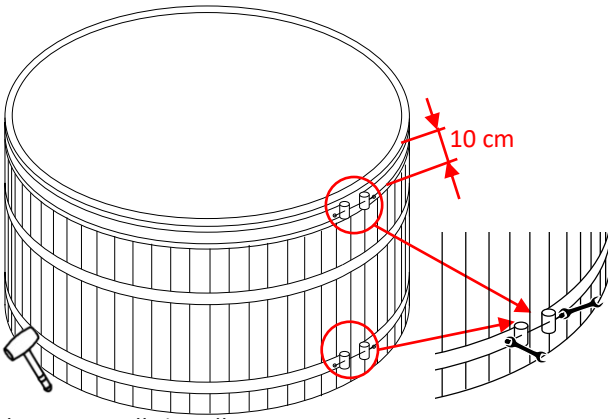 Uderzenie wzdłuż podłogi	**Krok 8: Wykładzina basenowa / górny pasek napinający** Ułóż wykładzinę basenową w produkcie, najpierw przeciągając ją wokół krawędzi paneli ściennych. Aby kontynuować układanie, wejdź do produktu i dociśnij wykładzinę basenową do paneli ściennych bez zagnieceń (wykładzina basenowa musi ściśle przylegać). Następnie owiń pasek napinający wokół górnej części paneli ściennych. Taśma musi spoczywać na wykładzinie basenu. Przełóż metalowy pręt przez prowadnicę na obu końcach taśmy napinającej, przykręć podkładki dystansowe, podkładkę i nakrętkę po obu stronach. Dokręć śruby, aż taśma napinająca zostanie wstępnie napięta. **Uwaga**: Jeśli taśma napinająca jest zbyt długa/zbyt krótka, długość należy wyregulować, dostosowując położenie końcówki. (regulacja otworu na śrubę) Odległość do dolnej krawędzi górnej taśmy stalowej musi wynosić **około 10 cm** od górnej krawędzi. Po ustawieniu wysokości pasek napinający można pociągnąć do przodu. Sprawdź wszystkie panele ścienne, uderz gumowym młotkiem w ich spód, aby przesunąć je w poziomie, a następnie dokręć paski napinające. **Uwaga**: Napinać naprzemiennie górny i dolny pasek napinający. **Uwaga**: Jeśli panele ścienne zostały owinięte taśmą napinającą, można ją najpierw napiąć, aby wyrównać panele ścienne.

Ilustracja	Etapy montażu
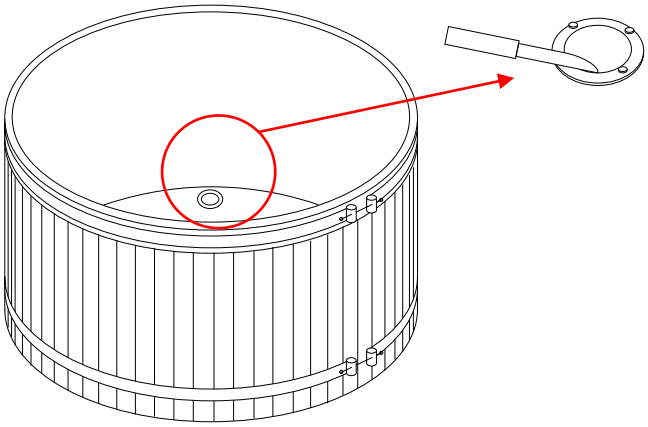	**Krok 10: Wycięcie obramowania odpływu** Znajdź położenie odpływu. Umieść taśmę maskującą równomiernie wokół odpływu i obrysuj jego wewnętrzny kontur. Upewnij się, że wgłębienie znajduje się w tej samej pozycji co gumowa uszczelka. Wytnij wykładzinę basenową wewnątrz pokrywy.
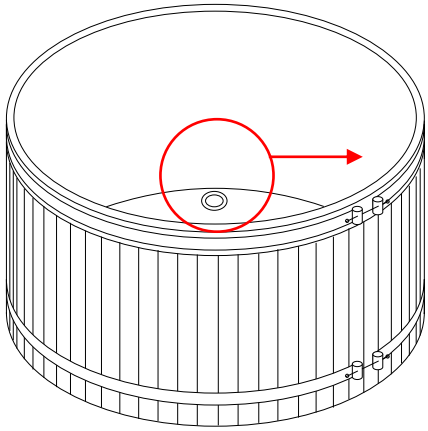 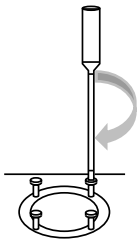 Gumowa uszczelka  Pokrywa	**Krok 9: Montaż gumowej uszczelki i osłony** Przyklej gumową uszczelkę do folii, umieść pokrywę na górze (otwory muszą się pokrywać) i przykręć obie do podłogi.
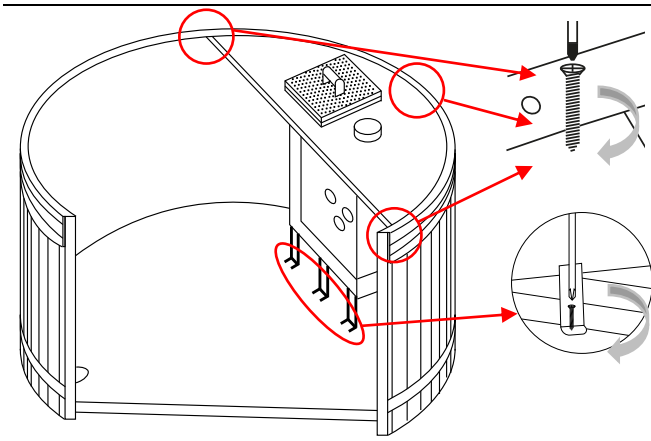	**Krok 11: Piekarnik i pokrywa piekarnika** Umieścić piekarnik w produkcie. **Uwaga:** Kuchenkę należy umieścić blisko paneli ściennych i naprzeciwko odpływu. Umieścić pokrywę pieca na piecu i wyrównać ją. Otwór wlotowy i wylotowy komina muszą się pokrywać. Umieść krawędź pokrywy kuchenki równo z zewnętrzną krawędzią paneli ściennych. Wyrównać piec. Upewnić się, że pomiędzy kominem a pokrywą pieca jest szczelina, w przeciwnym razie może dojść do zwęglenia. Przykręć piec do dna beczki. **Uwaga:** Po przykręceniu kuchenki nie można jej już przesuwać.

Ilustracja	Etapy montażu
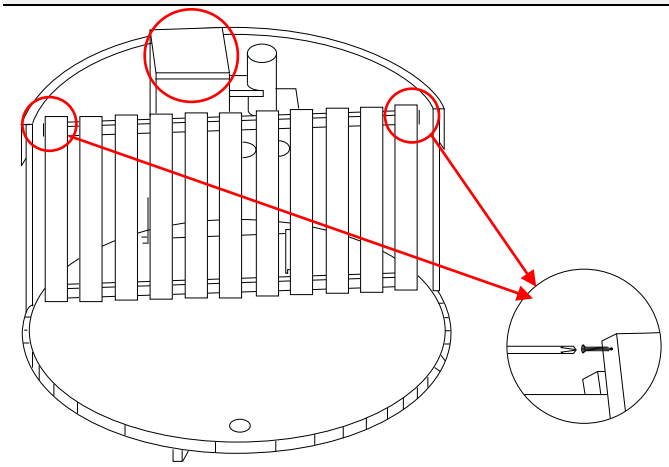	**Krok 12: Ogrodzenie kuchenki, ruszty kuchenne** Umieścić ogrodzenie kuchenki jako przegrodę między kuchenką a przedziałem kąpielowym. Przykręć ogrodzenie pieca do pokrywy pieca. Przykręć panele z ogrodzenia pieca nad pokrywą do paneli ściennych. **Bez ilustracji:** Umieść dwa ruszty pieca obok siebie na dole komory spalania, a następnie pokrywę komory spalania na dole pieca. Następnie można umieścić górną pokrywę na piecu. (**patrz górne oznaczenie**)
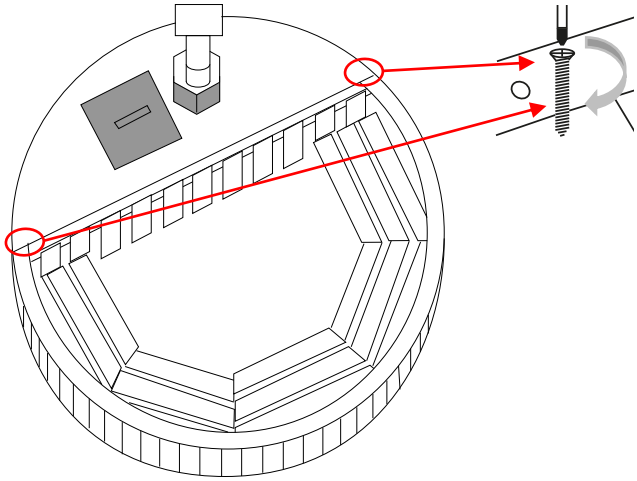	**Krok 13: Górna część ogrodzenia piekarnika** Umieść górną część ogrodzenia piekarnika jako przegrodę między piekarnikiem a komorą wanny. Przykręć górną część ogrodzenia kuchenki do panelu ściennego nad pokrywą kuchenki.
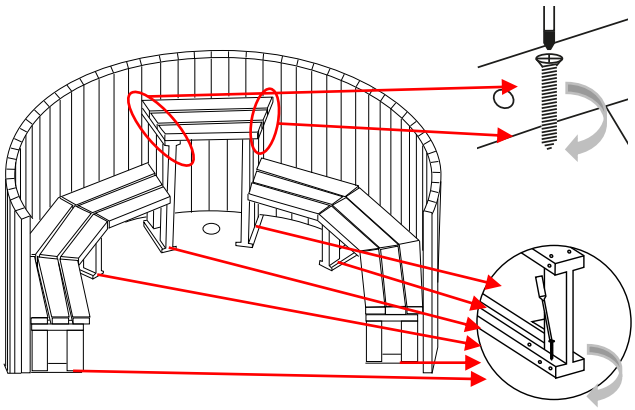	**Krok 14a: Siedzisko SKANDI L** Rozmieść ławki i nogi stołków na panelu ściennym produktu. Po zamontowaniu wszystkich ławek i nóg stołków, wyjmij siedziska jedno po drugim i przykręć nogi do podłogi. **Uwaga:** Jeśli nogi stołka są przykręcone, nie można ich przesuwać. Po zamocowaniu wszystkich nóg stołka przykręć siedziska.

Ilustracja	Etapy montażu
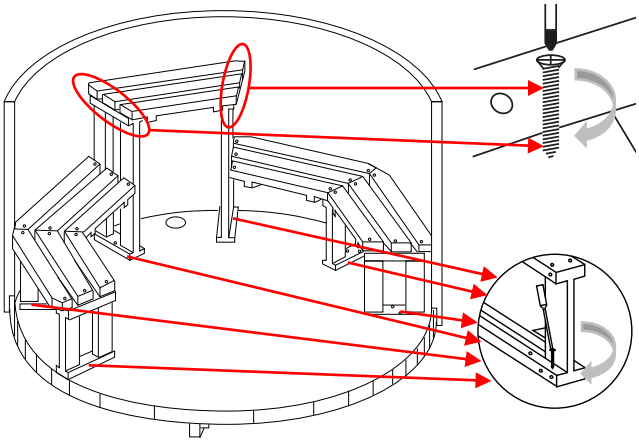	**Krok 14b: Siedzenia na ławce SKANDI M** Rozmieść ławki i nogi stołków na panelu ściennym produktu. Po zamontowaniu wszystkich ławek i nóg stołków, wyjmij siedziska jedno po drugim i przykręć nogi do podłogi. **Uwaga:** Jeśli nogi stołka są przykręcone, nie można ich przesuwać. Po zamocowaniu wszystkich nóg stołka przykręć siedziska.
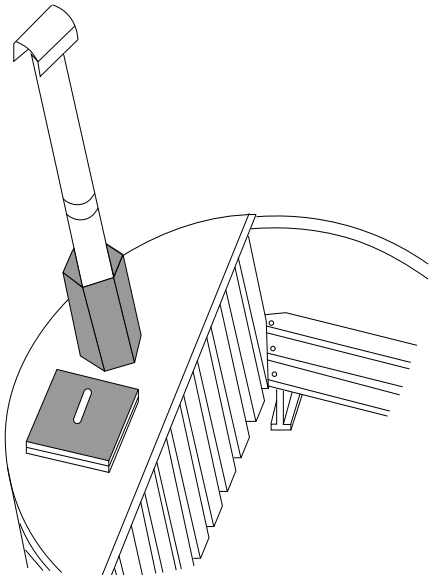	**Krok 15: Komin, pokrywa szybu węglowego** Najpierw należy połączyć ze sobą poszczególne części rury kominowej. Następnie umieść kompletną rurę kominową na piecu. Następnie załóż pokrywę na zsyp węgla.
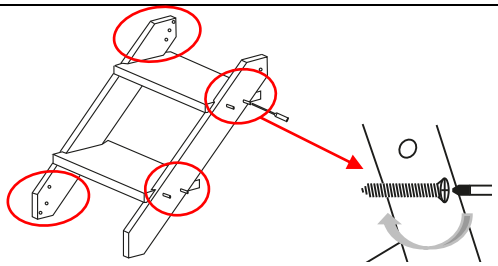 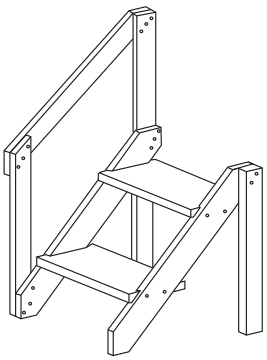	**Krok 16: Schody** Najpierw przykręć bieżnik do paneli bocznych za pomocą długich śrub. Umieść schody przy produkcie, aby przykręcić tylny długi wspornik poręczy i przedni krótki wspornik poręczy oraz poręcz. Przełóż śrubę przez otwór, przykręć nakrętkę i dokręć wszystko.

Ilustracja	Etapy montażu
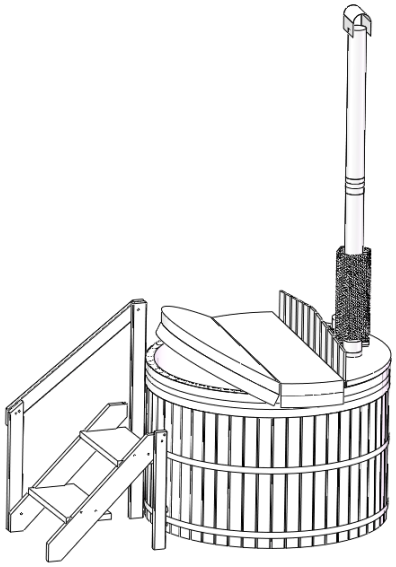	**Krok 17:** Układanie pokrywy basenowej Umieść pokrywę basenu na produkcie i dociśnij ją; pokrywa basenu nie musi być połączona z produktem.

6. Zastosowanie

6.1. Instrukcje bezpieczeństwa

Należy uważnie przeczytać poniższe informacje dotyczące zdrowia i bezpieczeństwa.
Produkt jest przeznaczony do jednorazowej instalacji, dlatego należy dokładnie zaplanować miejsce montażu.

Ryzyko obrażeń
Nieprawidłowa obsługa podczas pracy może prowadzić do obrażeń



- Nie używaj uszkodzonego produktu.
- Nie należy wprowadzać żadnych zmian w produkcie.
- **Ryzyko porażenia prądem**: Produkt nie powinien być używany podczas burz i wyładowań atmosferycznych (z błyskawicami i grzmotami). Należy natychmiast przerwać pływanie i przykryć produkt pokrywą basenu.
- Kąpiel może powodować problemy medyczne u użytkownika. Następujące grupy osób powinny wcześniej skonsultować się z lekarzem: Kobiety w ciąży, osoby z problemami zdrowotnymi i osoby przyjmujące leki.
- Osoby cierpiące na choroby zakaźne nie powinny używać produktu.
- Nie zaleca się stosowania produktu przez osoby wrażliwe na wyższe temperatury kąpieli.
- Nie wskakuj do produktu, nie bierz nagłówka ani niczego podobnego.
- Podczas kąpieli należy pić wystarczającą ilość płynów.
- **Niebezpieczeństwo upadku!** Nie wchodzić na pokrywę basenu i nie wspinać się na nią.
- **Ryzyko poślizgnięcia się**: W przypadku mokrych stóp istnieje ryzyko poślizgnięcia się podczas wsiadania i wysiadania z produktu.
- **Ryzyko poślizgnięcia się:** Folia i ławki w produkcie mogą być śliskie, dlatego należy zawsze poruszać się po produkcie bardzo ostrożnie.
- **Ryzyko poparzenia:** Unikać dotykania gorących powierzchni pieca lub gorącego komina podczas pracy; podczas uzupełniania drewna opałowego należy nosić długie rękawice ochronne, aby można było bezpiecznie zdjąć pokrywy pieca. Nie należy umieszczać ich na łatwopalnych przedmiotach.

- **Ryzyko poparzenia:** Nigdy nie gasić żaru wodą, ponieważ może to prowadzić do nadmiernego wydzielania się pary wodnej. Może to uszkodzić kuchenkę i spowodować pęknięcia.
- Produkt nie jest zabawką dla dzieci, ścianką wspinaczkową ani sprzętem sportowym. Dzieci nie mogą bawić się produktem ani na nim.
- W regularnych odstępach czasu należy sprawdzać wszystkie mocowania i regularnie napinać paski napinające.

Ryzyko uszkodzenia



- Nie należy używać kuchenki, jeśli produkt nie jest wystarczająco napełniony wodą. Podczas pracy kuchenka musi zawsze znajdować się pod wodą; można to sprawdzić, umieszczając wysoką ławkę pod wodą.
- Nie używaj impregnowanego drewna do spalania lub rozpalania ognia.
- **Uwaga:** Nie używaj płynnych podpałek do rozpalania ognia.
- **Nie należy** przenosić produktu w inne miejsce, jeśli został on już zainstalowany, ponieważ może to spowodować jego uszkodzenie.
- Nie należy wspinać się na produkt, ponieważ istnieje ryzyko upadku.

6.2. Pierwsze uruchomienie

Przed pierwszym użyciem produktu należy sprawdzić, czy nie jest on uszkodzony. Produkt może być używany tylko wtedy, gdy jest nieuszkodzony. Przed pierwszym użyciem należy wyczyścić produkt, ponieważ może on nadal zawierać pozostałości po produkcji i transporcie.

6.3. Działanie

Sprawdź przed użyciem produktu,

- właściwy stan.
- pieca i komina w celu szczelnego dopasowania.
- Produkt należy napełniać **wyłącznie** wodą z kranu, woda słona i morska **są** niedozwolone.
- Regularnie sprawdzaj wartość pH wody (optymalna: 7,0 do 7,4) za pomocą zestawu testowego do basenów.

Napełnić produkt wodą z kranu

- Przed napełnieniem upewnij się, że korek spustowy jest zamknięty. Naciśnij korek spustowy, aby go otworzyć lub zamknąć.
- Umieść standardowy wąż ogrodowy w produkcie i napełnij go wodą z kranu.
- Napełnić produkt do **poziomu powyżej górnego otworu wylotowego** w piecu, przy czym otwory muszą być całkowicie zalane wodą. Można to sprawdzić, upewniając się, że wysoka ławka jest całkowicie pokryta wodą.
- Podczas napełniania produktu należy pamiętać, że może on pomieścić maksymalnie 4-6 osób i że wypierają one pewną ilość wody.

Grzałka musi być włączona, aby podgrzewać wodę w basenie

- Zdjąć pokrywę pieca i pokrywę komory spalania z trzonu pieca. Jako paliwa należy używać wyłącznie sezonowanego i suchego drewna. Najpierw umieść drewno opałowe z solidną podpałką do grilla na rusztach w komorze spalania i rozpal je.
- Jeśli nadal znajduje się tam popiół, należy go najpierw usunąć.
- Upewnij się, że dopływ powietrza jest wystarczający. Jeśli pali się ogień, pokrywę kuchenki można zwykle umieścić na górze kuchenki.
- Aby zwiększyć wartość opałową, drewno można dokładać co 15 minut. Podczas pracy pieca należy nosić rękawice ochronne. Nie należy umieszczać pokryw pieca na łatwopalnych przedmiotach.

- Aby skrócić czas nagrzewania, należy w tym czasie przykryć produkt pokrywą piekarnika.
- Łopatka może być używana do lepszego mieszania wody.
- Zalecamy używanie odpowiedniego termometru do sprawdzania temperatury. Maksymalna temperatura kąpieli nie powinna przekraczać 40°C.
- W zależności od temperatury zewnętrznej, wielkości produktu, ilości napełnienia, rodzaju paliwa, z zastosowaną pokrywą pieca lub bez niej, czas nagrzewania wynosi od około 2 do 3,5 godziny.
- Jeśli temperatura wody jest zbyt wysoka, można ją obniżyć, dolewając zimnej wody z kranu.
- Należy robić wystarczające i odpowiednie przerwy między kąpielami.

Zalecenia dotyczące kąpieli

- Zdejmij pokrywę basenową z produktu, odłóż ją na bok i upewnij się, że została schowana w czysty sposób.
- Unikaj wcześniejszego nakładania balsamu do ciała, kremu do opalania itp., ponieważ mogą one zanieczyścić wodę.
- Przed kąpielą należy wziąć dokładny prysznic.
- Jeśli woda jest zanieczyszczona, należy ją wymienić.
- Należy zawsze ostrożnie wchodzić do produktu.
- Pamiętaj, aby zawsze pić wystarczającą ilość płynów.
- Jeśli woda w wannie jest zbyt zimna, można dodać drewna opałowego; jeśli jest zbyt gorąca, można dodać zimnej wody z kranu. Upewnij się, że wysoka ławka jest całkowicie pokryta wodą.
- W przypadku złego samopoczucia należy natychmiast przerwać kąpiel.
- Zawsze ostrożnie wychodź z produktu.

Po kąpieli

- Użyj pokrywy komory spalania, aby zdusić płonący ogień
- Pozostawić piekarnik do całkowitego ostygnięcia przed spuszczeniem wody.
- Aby spuścić wodę, naciśnij raz korek spustowy na dole. Naciśnij korek ponownie, aby zamknąć odpływ.
- Zużytą wodę do kąpieli bez dodatku chemikaliów można wykorzystać na przykład do podlewania kwiatów.
- Usuń pozostały popiół z pieca za pomocą łopaty.
- Po zakończeniu pływania należy wyczyścić wykładzinę basenową i ławki oraz pozostawić wszystko do wyschnięcia, aby w drewnie nie osadzały się grzyby ani bakterie.
- Nieużywany produkt należy ponownie przykryć pokrywą basenową.

Pokrywa basenu

Produkt jest dostarczany z pokrywą basenową. Chroni to przed zanieczyszczeniem, gdy nie jest używany. Ponadto ma bardzo dobre właściwości izolacyjne ze względu na grubość ścianek, dzięki czemu temperatura podgrzewanej wody spada znacznie wolniej, a woda nagrzewa się szybciej. Można go złożyć na środku, aby ułatwić umieszczanie lub wyjmowanie. Ze względu na ciężar własny, nie jest konieczne mocowanie pokrywy basenowej do produktu.

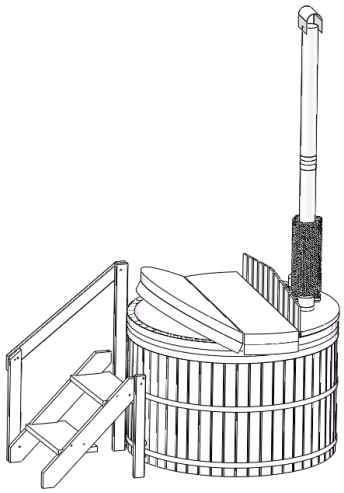

7. Rozwiązywanie problemów

Jeśli podczas pracy urządzenia wystąpią następujące usterki, należy sprawdzić ich przyczyny, korzystając z poniższej tabeli. Jeśli usterki nie można usunąć za pomocą wymienionych środków, należy wyłączyć produkt z eksploatacji.

Błąd	Możliwa przyczyna	Rozwiązanie
Produkt chwieje się lub wibruje	- Produkt stoi na nierównych powierzchniach	- Umieść produkt na równej powierzchni
	- Śruby mocujące poluzowały się	- Dokręcić śruby mocujące
	- Produkt jest przeciążony	- Zgodność z limitami obciążenia
Nie można spuścić wody z wanny	- Korek spustowy zablokował się	- Spróbuj otworzyć go ostrożnie
Produkt traci wodę	- Korek spustowy przecieka	- Prawidłowo włóż i zamknij korek spustowy
	- Woda wyparowuje	- Normalny, uzupełnić wodą
	- Uszkodzony film	- Uszczelnienie wykładziny, np. naprawa za pomocą zestawu naprawczego do basenów.

Jeśli wystąpi inny problem z produktem, prosimy o kontakt.

8. Konserwacja i pielęgnacja

W razie potrzeby drewno produktu może zostać zabezpieczone na zewnątrz, np. bejcą. Impregnacja drewna może wydłużyć żywotność produktu.
W razie potrzeby do oczyszczenia wody można użyć filtra. Nie wchodzi on w zakres dostawy.

8.1. Instrukcje bezpieczeństwa

Ryzyko obrażeń
Nieprawidłowa obsługa podczas pracy może prowadzić do obrażeń



- **Ryzyko poparzenia**: Produkt nie może być używany podczas konserwacji, czyszczenia i pielęgnacji, należy upewnić się, że ogień w piekarniku zgasł, a żar ostygł.
- Podczas czyszczenia należy trzymać dzieci z dala od produktu. Powierzchnie należy czyścić wilgotną szmatką i łagodnym środkiem do czyszczenia basenów. Do czyszczenia nie należy używać agresywnych środków czyszczących. Postępować zgodnie z instrukcjami producenta środka czyszczącego. W przypadku połknięcia środka czyszczącego należy skontaktować się z centrum kontroli zatruć.
- Następnie spłukać czystą wodą.
- Upewnić się, że woda w produkcie nie zamarzła.
- Sprawdź, czy paski napinające są prawidłowo napięte, nie mogą być zbyt luźne, ale też nie mogą być zbyt ciasne, w razie potrzeby dokręć je lub poluzuj.
- Po każdym użyciu pieca należy opróżnić komorę spalania. Usunąć popiół za pomocą szufelki.
- W celu uzyskania bardziej wydajnego ogrzewania należy usunąć sadzę z wnętrza pieca.

9. Demontaż

9.1. Instrukcje bezpieczeństwa

Ryzyko obrażeń
Niewłaściwe obchodzenie się z urządzeniem podczas demontażu może prowadzić do obrażeń.



- Usunąć wszystkie części i komponenty z produktu.
- Przed demontażem należy zabezpieczyć produkt przed upadkiem.

Demontaż produktu należy przeprowadzić w kolejności odwrotnej do montażu. (**patrz rozdział Montaż**)

10. Instrukcje dotyczące utylizacji



- Produkt i wszystkie jego komponenty należy utylizować zgodnie z lokalnymi i krajowymi przepisami, aby zapobiec szkodom dla środowiska.
- Nasze opakowania są wykonane z materiałów przyjaznych dla środowiska. Mogą one zostać poddane recyklingowi i w ten sposób służyć jako cenne surowce. Materiały opakowaniowe (opakowania kartonowe, opakowania ochronne itp.) należy utylizować oddzielnie i profesjonalnie, zgodnie z obowiązującymi przepisami krajowymi.
- W razie wątpliwości dotyczących utylizacji należy skontaktować się z producentem.
- Informacje na temat prawidłowej utylizacji można również uzyskać w lokalnych centrach utylizacji odpadów.

Home Deluxe GmbH
Schanzeweg 2
32312 Lübbecke
Niemcy
Tel: +49 (0)5743 6181-0
www.home-deluxe-gmbh.de

ga-005-01_skandi_m_l
2023/05